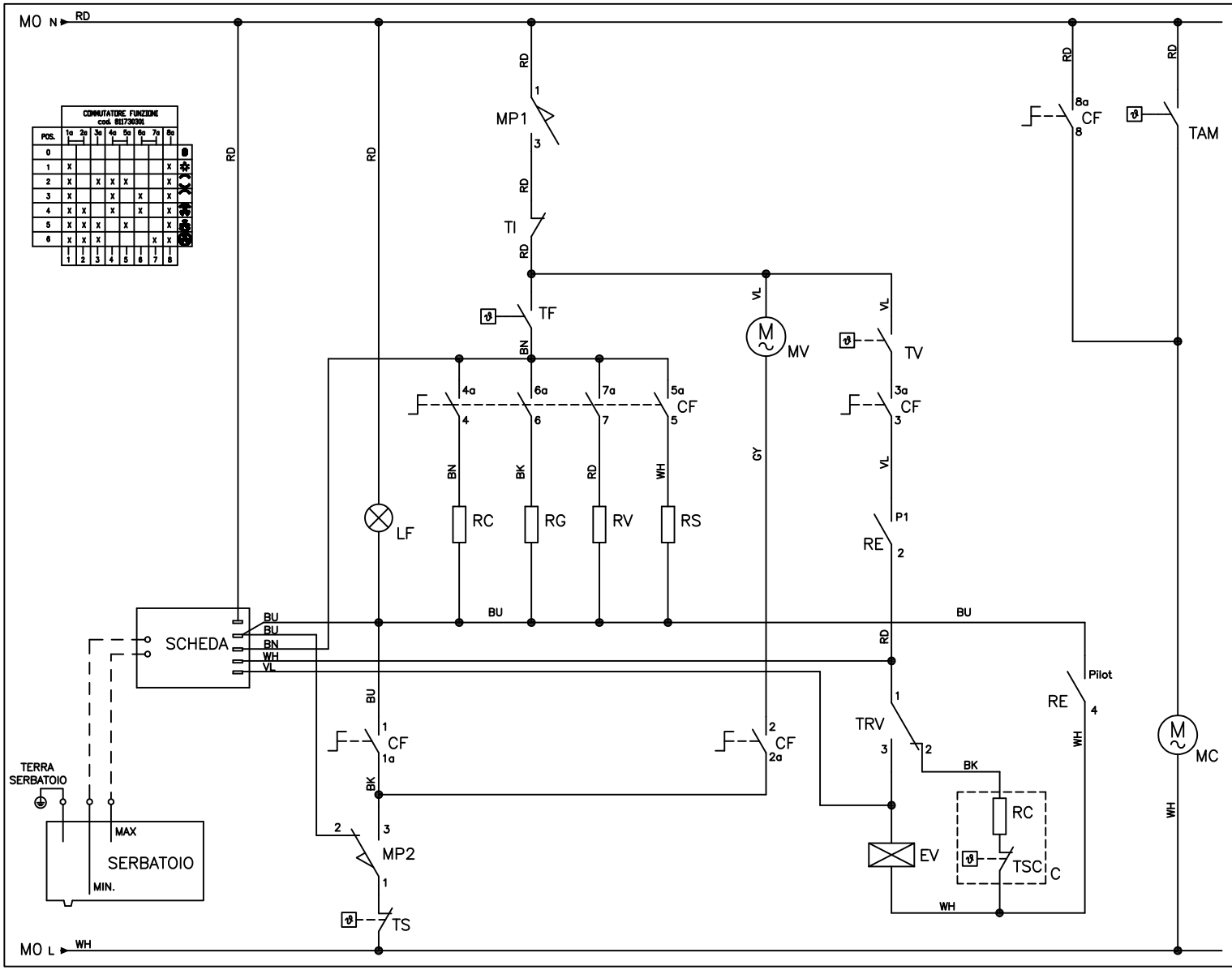

LEGENDA	
MO	MORSETTIERA
MV	MOTOVENTILATORE
RV	RESISTENZA VENTOLA
RG	RESISTENZA GRILL
RS	RESISTENZA SUOLA
LF	LAMPADA FORNO
TF	TERMOSTATO FORNO
MC	MOTORE CENTRIFUGO
TAM	TERMOSTATO AVV. MOTORE CENTRIFUGO
C	CALDAIA
TSC	TERMOSTATO SICUREZZA CALDAIA 70°
EV	ELETTROVALVOLA
TRV	TERMOSTATO RICHIAMO VAPORE
CF	COMMUTATORE FORNO
RE	REGOLATORE DI ENERGIA
TI	TIMER
TS	TERMOSTATO DI SICUREZZA
MP	MICROPORTA
TV	TERMOSTATO VAPORE 70° C
WH	BIANCO
RD	ROSSO
BK	NERO
BU	CELESTE
GY	GRIGIO
BN	MARRONE
VL	VIOLA

				1		
N PARTICOLARE	DENOMINAZIONE-DIMENSIONE	QUALITA' MATERIALE	STATO	N PEZZI	NOTE	MODIFICHE
SOSTITUISCE DIS.	PESO	DATA 22. 05. 08	SCALA fs	DISEGNATO BALASINI I.		
SOSTITUITO DA DIS.	DENOMINAZIONE SCHEMA ELETTRICO			CONTROLL		
				VISTO		

Proprieta' della SMEG - Guastalla - senza formale autorizzazione scritta della stessa il presente disegno non potra' essere comunque utilizzato per la costruzione dell'oggetto rappresentato ne' venire comunicato a terzi o riprodotto - la proprietaria tutela i propri diritti a rigore di legge

smeg S.p.A
Circonvallazione Nord, 36
42016 GUASTALLA (RE)

MODELLO	S302X
N DIS.	DS SCE 0517
CODICE	82 073 2848

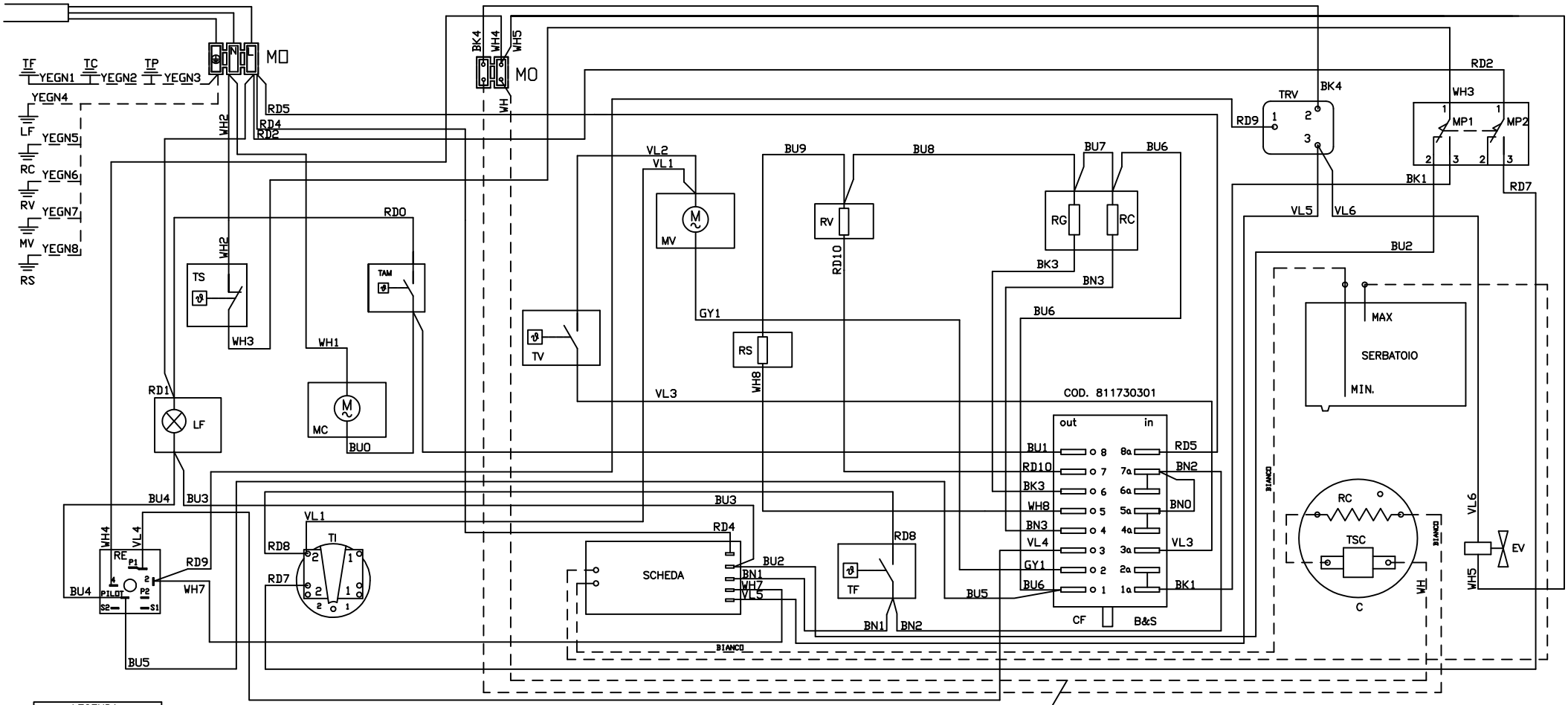

accessorio codice 820731150

	LEGENDA						
MO	MORSETTIERA	MC	MOTORE CENTRIFUGO	TI	TIMER	WH	BIANCO
MV	MOTOVENTILATORE	TAM	TERMOSTATO AVV. MOTORE CENTRIFUGO	TS	TERMOSTATO SICUREZZA	RD	ROSSO
RV	RESISTENZA VENTOLA	C	CALDAIA	MP	MICROPORTA	BK	NERO
RC	RESISTENZA CIELO	TSC	TERMOSTATO SICUREZZA CALDAIA	TV	TERMOSTATO VAPORE	BU	CELESTE
RG	RESISTENZA GRILL	EV	ELETTROVALVOLA	TF	TERMOSTATO FORNO	GY	GRIGIO
RS	RESISTENZA SUOLA	TRV	TERMOSTATO RICHIAMO VAPORE	RE	REGOLATORE D' ENERGIA	BN	MARRONE
LF	LAMPADA FORNO	CF	COMMUTATORE FORNO	YEGN	GIALLO/VERDE	VL	VIOLA

N PARTICOLARE	DENOMINAZIONE-DIMENSIONE	QUALITA' MATERIALE	STATO	N PEZZI 1	NOTE	MODIFICHE
RICAVATO DA DIS.	PESO	DATA 22. 05. 08	SCALA fs	DISEGNATO BALASINI I.		
SOSTITUISCE DIS.	DENOMINAZIONE SCHEMA DI MONTAGGIO			CONTROLL		
SOSTITUITO DA DIS.				VISTO		

Proprietà della SMEG - Guastalla - senza formale autorizzazione scritta della stessa il presente disegno non potrà essere comunque utilizzato per la costruzione dell'oggetto rappresentato nè verrà comunicato a terzi o riprodotto - la proprietaria tutela i propri diritti a rigore di legge

smeg S.p.A
Circonvallazione Nord, 36
42016 GUASTALLA (RE)

MODELLO	S302X
N DIS.	DS SCE 0517
CODICE	82 073 2848